Universität Bielefeld
Zentrum für interdisziplinäre Forschung
Center for Interdisciplinary Research
ZiF

"Interdependenz und Dynamik sozialer und sprachlicher Netzwerke"
28. - 30. April 2010

Genderspezifische Nutzung von Rollen und Diskurstypen in Kommunikationsforen beim E-Learning

Rainer Kuhlen

Universität Konstanz, HU-Berlin, Universität Helsinki

cc BY SA

Beijing Conference of UNESCO-CUC Chair On Media and Gender
January 12 to 14, 2006

中国传媒大学
Communication University of China

Collaborative e-learning - an opportunity to identify and to overcome gender barriers

Rainer Kuhlen
German UNESCO Chair in Communications

Department of Computer and Information Science
University of Konstanz - Germany

SOME RIGHTS RESERVED

This document will be published under the following Creative-Commons-License:
http://creativecommons.org/licenses/by-nc-sa/2.0/de//

Genderspezifische Nutzung von Rollen und Diskurstypen in Kommunikationsforen beim E-Learning

„Beunruhigende“ Daten aus einem frühen eforum-basierten K3 E-Learning-Kurs 2005

in einem nach Frauen und Männern und nach Fachrichtung gleichverteilten Kurs

in einem nach Frauen und Männer gleichverteilten Kurs

InfEthik-Kurse mit K3

Informationsethik-Kurse

	SS09	SS08	SS07	SS06	SS05	SS04	**Gesamt**	MW	**MED**
Teilnehmer	17	7	12	17	23	22	**98**	16,33	**17,00**
Männer	12	7	7	7	11	15	**59**	9,83	**9,00**
Frauen	5	0	5	10	12	7	**39**	6,50	**6,00**
IE-Studium	11	7	5	5	9	8	**45**	7,50	**7,50**
IE-Frauen	1	0	1	2	4	0	**8**	1,33	**1,00**
IE-Männer	10	7	4	3	5	6	**35**	5,83	**5,50**
andere Studien	6	0	7	12	14	14	**53**	8,83	**9,50**

IE=Information Engineering

„Beunruhigende“ Daten aus einem frühen K3 E-Learning-Kurs 2005

H1 There are gender- and domain-specific differences in course activity

The median of the total number of gender-specific contributions shows clearly **more activity on the part of the women**.

This is true both for the total number of **comments** and for the number of **reference objects**.

Literaturhinweise
Links zu anderen Websites

„Beunruhigende“ Daten aus einem frühen K3 E-Learning-Kurs 2005

H1 There are gender- and domain-specific differences in course activity

Women add more information to existing discourse objects than men – thus they contribute considerably to the success of collaborative work.

All female-related values are significantly higher than those of the male-related ones.

Das nennen wir später konsensbildende Diskurstypen

„Beunruhigende“ Daten aus einem frühen K3 E-Learning-Kurs 2005

H1 There are gender- and domain-specific differences in course activity

Women added significantly more new themes to their group work

Diese gehören zu den später so genannten diskurs-initiierenden Diskurstypen (neben These und Frage)

„Beunruhigende“ Daten aus einem frühen K3 E-Learning-Kurs 2005

H1 There are gender- and domain-specific differences in course activity

Men seem to be more willing to criticize other group members´ contributions (without necessarily knowing the sex of the criticized person).

But:

Women in their own environment tend to be more critical than in a male dominated environment

whereas men seem to be more constant in their critical behavior.

„Beunruhigende“ Daten aus einem frühen K3 E-Learning-Kurs 2005

Women in general are more willing to take on **role responsibility** and feel thus more responsible for the success of collaborative work.

The higher female responsibilty degree is in particular supported by their willingness to take on the **moderator´s role** (**internal** group work activity).

„Beunruhigende“ Daten aus einem frühen K3 E-Learning-Kurs 2005

Men tend to take on the more **prestigious or more visible presenter role** (**external** work), whereas **women** are willing to take over the remaining, more **service-oriented internal roles**.

„Beunruhigende“ Daten aus einem frühen K3 E-Learning-Kurs 2005

H1 There are gender- and domain-specific differences in course activity

Men in the **male-dominated Konstanz group** are **more active** than men in total, and men in the **female-dominated Berlin** environment are even dramatically less active.

The same is true for the **women’s behavior** (but not as significant as for that of the men).

„Beunruhigende“ Daten aus einem frühen K3 E-Learning-Kurs 2005

H4 The gender composition in virtual group work has an effect on the performance of the virtual work

Data show that men and women are in general **more active** in those environments **where their sex is dominant**.

Other results support the interpretation that **both female-dominated virtual groups and male-dominated groups achieved better results** (the female groups with slightly higher ratings) **compared to gender-mixed groups**.

Inhalt – Themen

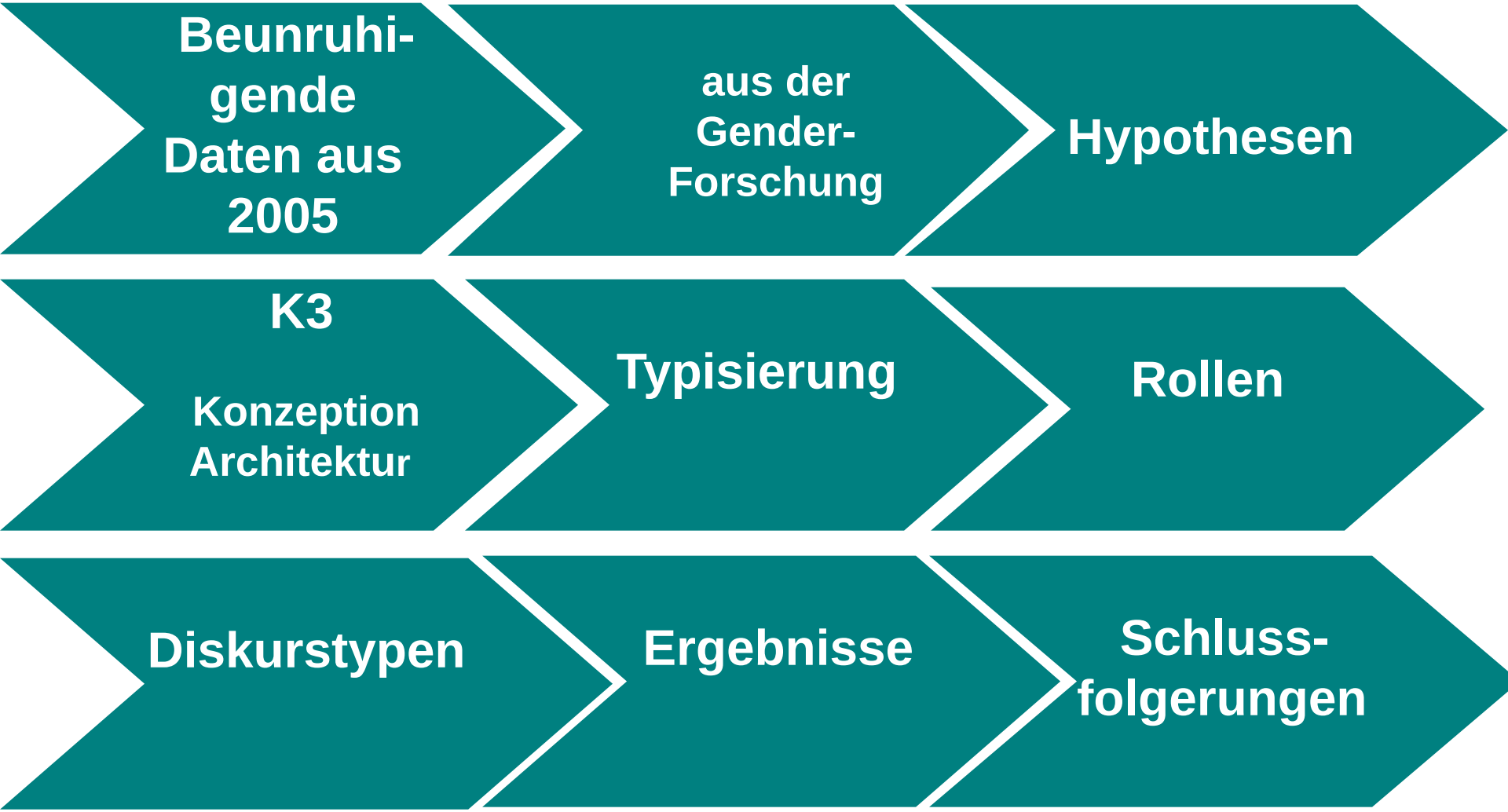

Gender
&
E-Learning

Considering gender as the social and culture-dependent construction of sex, **gender mainstreaming in e-learning** takes into consideration the gender perspective for all aspects and processes of e-learning.

Einige Ergebnisse aus der Forschung

aus der G-Forschung

Einige Ergebnisse aus der Forschung

Male learning culture	*Female learning culture*
Tendency to dominant behavior in educational situations	Tendency to cooperative behavior and orientation
More frequent take-over of monitoring discourse	Willingness to be responsible for ongoing discourse
Longer and more frequent contributions in discourse	Shorter contributions in discourse

aus der G-Forschung

Einige Ergebnisse aus der Forschung

More often involved in the development of enforcement strategies	Open for proposals of other people and for cooperative work in general
Desire to impress others and competitive behavior	Willingness to discuss topics, supportive of others
Development and maintenance of competitive relations	Care for a just distribution of learning tasks; preference for group work

Einige Ergebnisse aus der Forschung

E-Learning kann Gender-Stereotype aufbrechen

(Sabine Zauchner)

Sammelband "Gender in E-Learning and Educational Games"

Hypothesen

Hypothesen

H1 Es sind gender-spezifische Unterschiede in der elektronischen Kommunikation im E-Learning auszumachen.

H2 Männer neigen dazu, schnell prestige-haltigere Rollen in der Gruppenarbeit zu übernehmen, während Frauen eher bereit sind, die verbleibenden, mehr service-orientierten Rollen zu übernehmen.

H3 Männer neigen dazu, sich im Diskurs (H3.1) initiierend und (H3-2) kritisch zu verhalten.

H4 Frauen (H4-1) verhalten sich durch Reaktionen auf Beiträge anderer kooperativ und (H4-2) wirken moderierend auf den Diskurs ein.

K3

kollaboratives Lernen

K3 - Konzept

- **Blended Learning**
- **Verteilt durchgeführte Kurse**
- **Kollaboratives Arbeiten**
- **Konstruktivistischer Ansatz mit instruktionalistischen Elementen**

- Blended Learning
- Verteilt durchgeführte Kurse
- Kollaboratives Arbeiten
- Konstruktivistischer Ansatz mit instruktionalistischen Elementen

Blended learning – Phasen in einem typischen Informationsethik-Kurs

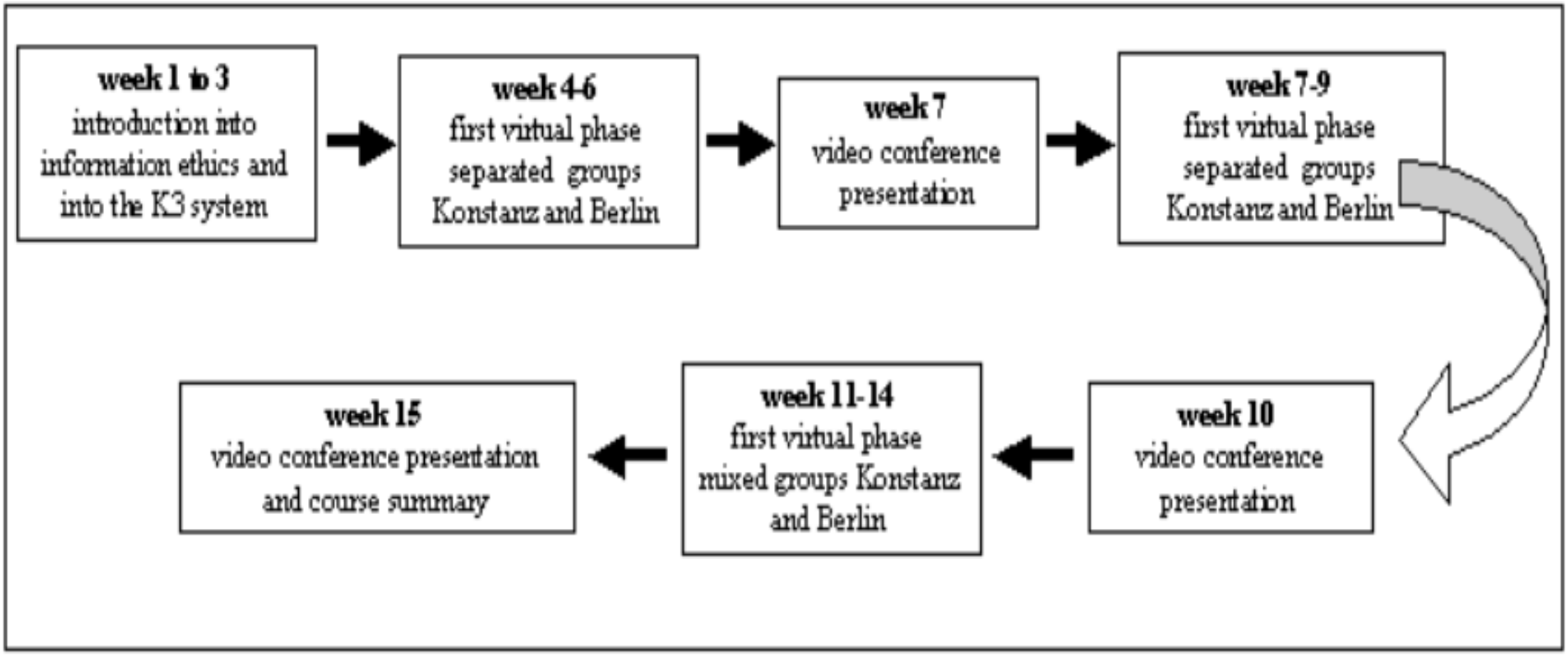

IE-Kurse

Blended Learning

verteilt

kollaborativ

konstruktivistisch + instruktionalistisch

Rollen typisiert

Kollaborative Lernumgebung

Konstanz

Konstanz 1: Arbeitsaufträge zum Thema
Privatheit (privacy) in elektronischen Umgebungen (CVK)

- Gruppe P1
- Gruppe P2
- Gruppe P4

Konstanz 2: Arbeitsaufträge zum Thema
Digital Divide (CVK)

- Gruppe DD1
- Gruppe DD2
- Gruppe DD3

Berlin

Berlin 1: Arbeitsaufträge zum Thema
Menschenrechte, Kommunikationsrechte(CVK)

- Gruppe MR1
- Gruppe MR2
- Gruppe MR3

Berlin 2: Arbeitsaufträge zum Thema
Wissensökologie (CVK)

- Gruppe WÖ1
- Gruppe WÖ2
- Gruppe WÖ3

Konstanz & Berlin (gemischte Gruppen): Arbeitsaufträge zum Thema
Wem gehören Wissen und Information (CVK)

- Gruppe KB1
- Gruppe KB2
- Gruppe KB3
- Gruppe KB4
- Gruppe KB5
- Gruppe KB6

K3

Diskursarchitektur in K3

Blended Learning

verteilt

kollaborativ

konstruktivistisch + instruktionalistisch

Rollen

typisiert

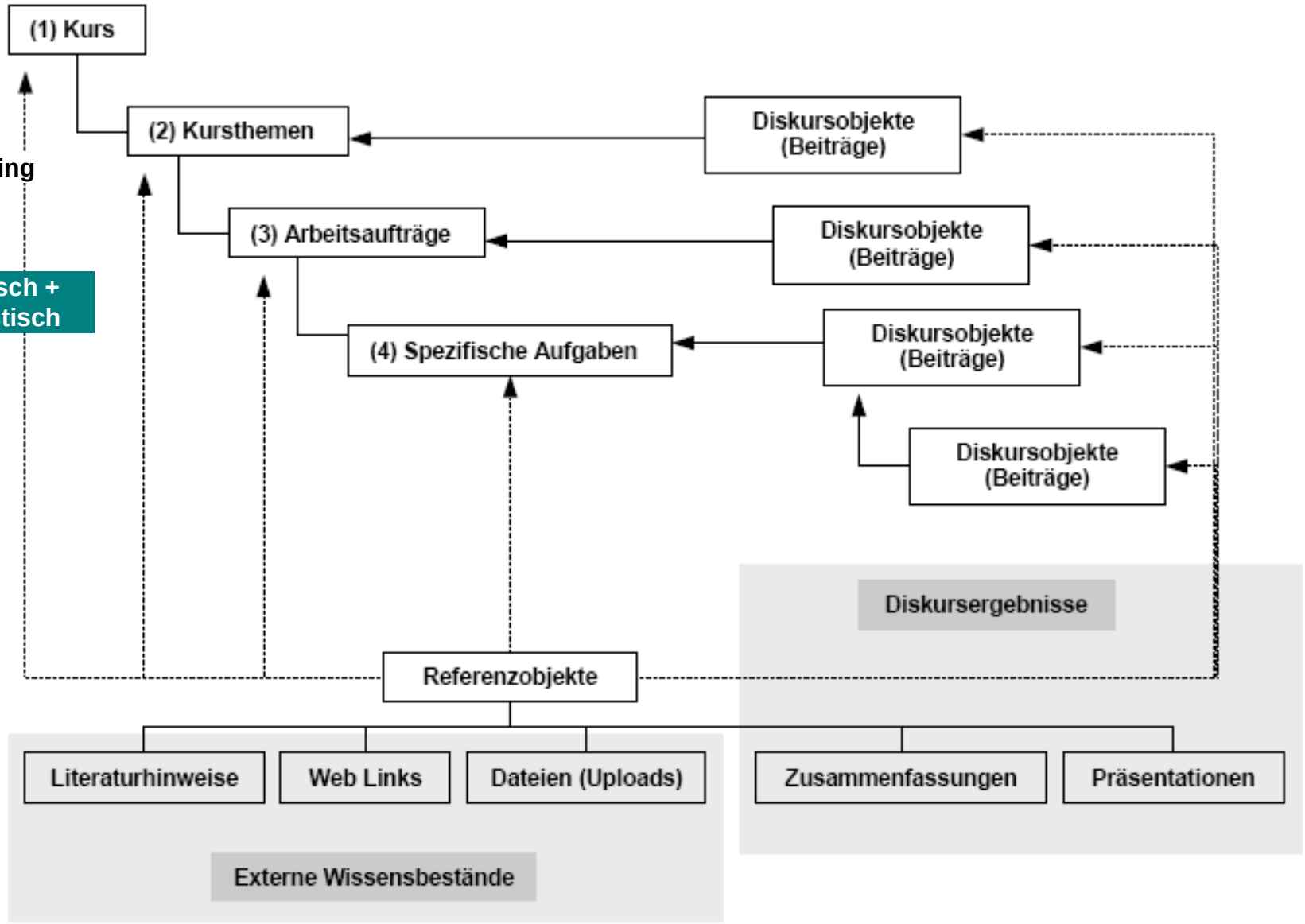

K3

B

verteilt

kollaborativ

konstruktivistisch + instruktionalistisch

Rollen typisiert

K3 Kursthemen Informationsethik

Home Kontakt Informationen Software Impres

Kurse Suche MyK3

Kurs: SS09 Informationsethik Go!

Hauptthema: T0 Vorbereitende Lektüre Go!

T0 Vorbereitende Lektüre
T1 Ethik und Informationsethik - Regulierungsformen - Akteure - Interessen - Konflikte
T2 Ethische Theorien - Ethische Diskurse
T3 Menschenrechte (erste kollaborative Arbeit in K3)
T4 Kommunikationsrechte
T5 Privatheit, privacy
T6 Digital divide(s)
T7 Wissensökologie, Grundlegung der immateriellen Commons
T8 Wem gehört Wissen?
T9 Themen für Hausarbeiten

Kurs-Har ieren | Kurs löschen |

SS09 Inforn

Kurzbeschrei

er Durchdringung aller Lebensbereiche mit Informations- und Kommunikationstechnologien bzw. -diensten. Informationsethik leitet ihre Fragestellungen und Themen aus den Gestaltungsbedingungen der Räume ab, in denen sich die Menschen bewegen und in denen sie Verhaltensweisen, Gepflogenheiten, Normen und ihre Interessen entwickeln. In unserem Fall sind es die vom Internet bestimmten virtuellen Räume, die die Rahmenbedingungen für die Ausgestaltung der Informationsethik ausmachen.

K3

K3 Kursstruktur - Hauptthema

Blended Learning

verteilt

kollaborativ

konstruktivistisch + instruktionalistisch

Rollen typisiert

K3

B

verteilt

kollaborativ

konstruktivistisch + instruktionalistisch

Rollen

typisiert

K3 Arbeitsaufträge zu einem Hauptthema im Kurs Informationsethik

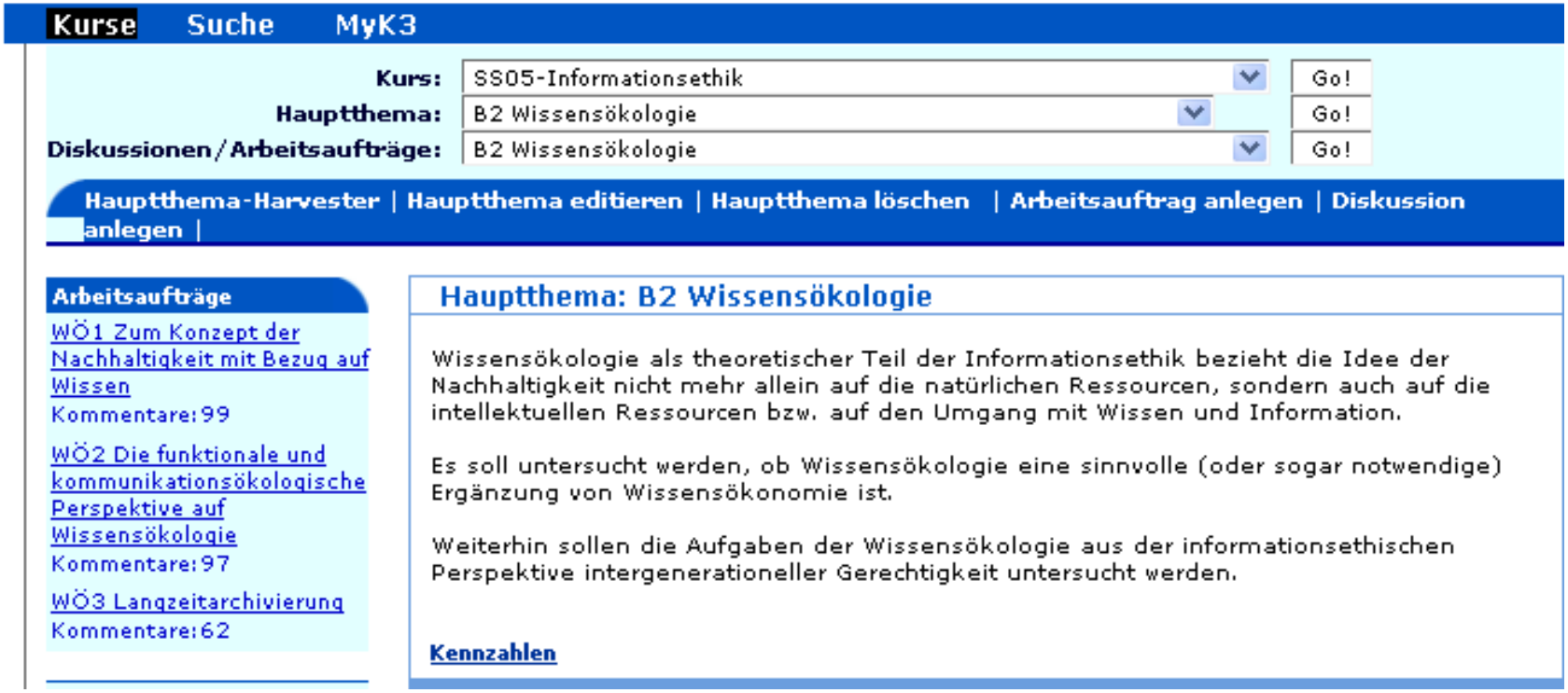

K3

Blended Learning

verteilt

kollaborativ

konstruktivistisch + instruktionalistisch

Rollen typisiert

Arbeitsauftrag im Kurs Informationsethik

Arbeits auftrag **WÖ1 Zum Konzept der Nachhaltigkeit mit Bezug auf Wissen** Kuhlen 09.04.2005 16:43:08 Aufgaben:7 Kommentare:99

Startdatum: 23.05.2005 00:00:00
Enddatum: 13.06.2005 00:00:00

Moderator: Greifeneder ; **Präsentator:** Yan ; **Rechercheur:** Balou ; **Summarizer:** Tuisko ;
Arbeitsgruppe: B2.1 WissOek: Tuisko, Greifeneder, Balou, Yan,

Bewertung:
Typ: Dozent Note: 1.3 Bemerkung: Teilnahmegrad: 0.97
Interaktionsgrad: 0.96
Studentbeiträge: 135
Absicherungsgrad: 0.41
Qualität: 1.0

Ziel dieses Arbeitsauftrags ist es, ein Verständnis von Nachhaltigkeit zu entwickeln, das eine Übertragung des klassischen Nachhaltigkeitsbegriffs von den natürlichen Ressourcen auf die intellektuellen Ressourcen erlaubt. Insbesondere soll dazu Stellung genommen werden, ob es Sinn macht, in Ergänzung zum Begriff der Wissensökonomie den neuen Begriff der Wissensökologie einzuführen. Auch sollte das Argument des "tragedy of the commons" diskutiert werden (trifft es auf das Gut "Wissen" zu?).

K3

K3 Diskurs

in den Arbeitsaufgaben

Blended Learning

verteilt

kollaborativ

konstruktivistisch + instruktionalistisch

Rollen typisiert

Arbeitsauftrag

Arbeitsaufgaben in K3

Aufgabe	MR1.0 Rollenverteilung	Kuhlen	03.04.2005 17:02:01 Kommentare: 3
Organisationelles	Da habe ich schon mal was eingetragen	Adrac	mmentare:2
Organisationelles	Rollenverteilung o.k.?	Adracir	04.05.2005 14:52:55 Kommentare:1
Organisationelles	Alles OK	AK	04.05.2005 15:52:05 Kommentare:0
Aufgabe	MR1.1 Ursprung der Menschenrechte	Kuhlen	03.04.2005 17:11:18 Kommentare: 10
Neues Thema	Historische Entwicklung von der Antike zum Mittelalter	Adracir	04.05.2005 15:08:42 Kommentare:0
Neues Thema	Entwicklung der Menschenrechtsideale im Humanismus	Adracir	04.05.2005 15:10:10 Kommentare:1
Ergänzung	Streitfall "Magna Charta Libertatum" von 1215	Adr	ommentare:0
Neues Thema	Menschenrechte im Zeitalter der Aufklärung	Adracir	04.05.2005 15:20:32 Kommentare:1
Ergänzung	Zusammenfassung? Initiative Moderator?	Kuhlen	17.05.2005 22:29:50 Kommentare:0
Neues Thema	Zusammenstellung wichtiger Menschenrechtsabkommen	Adracir	19.05.2005 19:25:31 Kommentare:0
Neues Thema	Endlich die Auflistung der Abkommen!!!	Adracir	19.05.2005 20:37:10 Kommentare:0
Neues Thema	Pro Universalitätsanspruch	Adracir	19.05.2005 21:16:33 Kommentare:2
Ergänzung	Etymologie von Würde	Adracir	21.05.2005 19:38:08 Kommentare:0
Ergänzung	Weiterhin Pro	Adracir	22.05.2005 13:13:45 Kommentare:0
Aufgabe	MR1.2 Historische Relativität?	Kuhlen	03.04.2005 17:12:11 Kommentare: 7
Neues Thema	Déclaration des droits du l'homme et du citoyen	Adracir	04.05.2005 16:02:36 Kommentare:5
Ergänzung	Kritik und Ergänzung von Olympe de Gouges 1791	Balou	04.05.2005 16:25:25 Kommentare:3
Ergänzung	Absicherung der Gleichberechtigung	Adracir	entare:2
Ergänzung	Grundsätzliches	Adracir	entare:0
Ergänzung	Hier noch einmal zu den Menschenrechten für die Frau	Balou	11.05.2005 16:12:45 Kommentare:0
Ergänzung	Déclaration selbst	Adracir	19.05.2005 19:35:30 Kommentare:0
Neues Thema	Verfassung der Menschenrechte - geschichtliche Hintergründe	Adracir	11.05.2005 12:27:13 Kommentare:0
Aufgabe	MR1.3 Menschenrechte und kulturelle Relativität	Kuhlen	03.04.2005 17:15:10 Kommentare: 4
Ergänzung	Menschenrechte im Islam	Balou	11.05.2005 16:22:20 Kommentare:2
Ergänzung	Literatur zum Thema	ally	11.05.2005 23:06:41 Kommentare:0
Ergänzung	Menschenrechte und Islam	AK	14. tare:0
Ergänzung	Menschernrechte und Universalität, Kulturimperialismus usw.	Balou	11.05.2005 16:34:33 Kommentare:0
Aufgabe	MR1.4 Ausnahmen	Kuhlen	03.04.2005 17:16:44 Kommentare: 8
Organisationelles	Hier wird's aber Zeit	Balou	12 ntare:7

Aufgabe 0

Aufgabe 1

Aufgabe 2

Aufgabe 3

Aufgabe 4

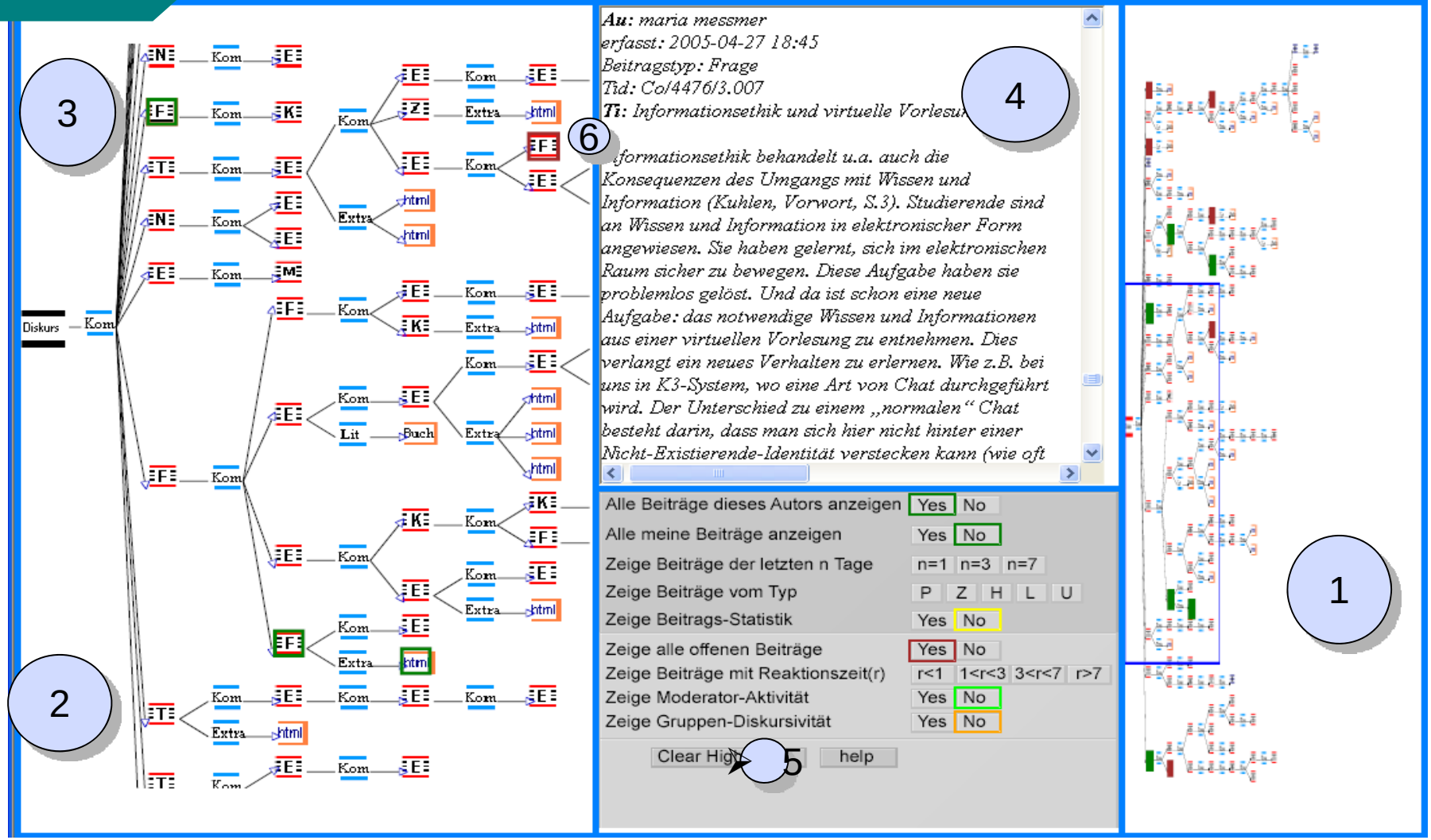

Der rechte Ausschnitt (1) zeigt die vollständigen Diskurs zu dem Arbeitsauftrag „Was ist Informationsethik?"; der linke Ausschnitt (2) zoomt den in (1) markierten Ausschnitt auf. Unter (3) ist ein Beitrag mit dem Diskurstyp „Frage" markiert. Der vollständige Beitrag ist in (4) sichtbar. Durch Markieren der ersten Option in (5) werden alle Beiträge dieser Autorin markiert (hier „grün"). (5) zeigt weitere Optionen, die den Diskurs transparent machen. In der Abb. ist z.B. noch die Anzeige aller offenen Beiträge markiert – in (1) und (2) rot markiert. So ist in (2) die Frage (6) bislang unbeantwortet geblieben.

Rollen

Moderator

Rechercheur

Summarizer

Präsentator

K3
Rollen

- Rolle Moderator
- Rolle Rechercheur
- Rolle Summarizer
- Rolle Präsentator

Moderator

Blende
verteilt
kollabo
konstru
instrul
Rollen
typisie

Rolle Moderator in K3 – Ziel: Kommunikationskompetenz - Rollenbewertung

Die Diskurse in K3 zur Erledigung von Arbeitsaufträgen in Gruppen sollen moderiert werden.

Die Moderationsleistung ist ein entscheidender Erfolgsfaktor für kollaboratives Wissensmanagement in elektronischen Umgebungen wie K3. Entsprechend macht die Wahrnehmung der Moderatorenrolle auch einen wichtigen Anteil bei der persönlichen Leistungsbewertung aus.

Die im Folgenden skizzierten Moderationsleistungen erheben keinen Anspruch auf Vollständigkeit - der Kreativität des/r Moderators/in sind keine Grenzen gesetzt:

- Er/Sie soll die Arbeit im jeweiligen Arbeitsauftrag für die Gruppe koordinieren. Er ist sozusagen der Manager/Koordinator/Controller/.... der Gruppe.
- Er/Sie soll dafür sorgen, dass auch die anderen Rollenfunktionen – des Präsentators, des Rechercheurs und des Summarizers – von den jeweiligen Gruppenmitgliedern übernommen und dann entsprechend wahrgenommen und die Termine dafür eingehalten werden.
- Er/Sie soll die Diskussion in Gang setzen und in Gang halten. Dafür sollte er/sie Anreize zur Diskussion geben, z.B. durch stimulierende (oder vielleicht manchmal sogar provozierende oder humorvolle) Fragen/Thesen.
- Er/Sie könnte „säumige" Gruppenteilnehmer (sensibel) zur Aktivität auffordern, also auch dafür sorgen, dass kein Trittbrettfahrerverhalten in der Gruppe entstehen kann.
- Der Moderator soll seine Beiträge als Moderatorbeitrag auszeichnen (durch Anklicken der Moderatorenfunktion/-rolle), wenn er als Moderator einen Beitrag schreibt. Ansonsten kann und soll er natürlich auch als normaler Gruppenteilnehmer mit diskutieren und Beiträge einstellen.

K3
Rollen

Rechercheur

- Rolle Moderator
- Rolle Recherch
- Rolle Summar
- Rolle Präsenta

Blended Learni
verteilt
kollaborativ
konstruktivisti
instruktionalis
Rollen
typisiert

Rolle Rechercheur - Ziel: Recherchekompentenz - Rollenbewertung

Aufgabe

Die Aufgabe des Rechercheurs besteht darin die Arbeit der Gruppe informationell abzusichern. Das heißt, die benötigten Information bereitzustellen. Er recherchiert dazu die notwendige Literatur, Links, Experten und auch Institutionen. Dabei stellt er diese Information nicht nur bereit, sondern ergänzt diese mit Zusatzinformationen zu den gefundenen Ressourcen, die den anderen Teammitgliedern eine Einschätzung des Inhalts, der Validität (Richtigkeit) und der Relevanz (Einschlägigkeit) ermöglichen, ohne dass diese selbst recherchieren müssen.

Vorgehen/Rechercheprozess

1. Bedarfsanalyse
Der Rechercheur analysiert zu Beginn seiner Arbeit das vorliegende Informationsproblem und klärt damit zunächst die kontextbezogenen (z.B. vorhandene Zeit) und inhaltlichen Rahmenbedingungen (Was soll gefunden werden?) Er beschreibt das Informationsproblem und grenzt dieses in einem Beitrag in K3 (max. 200 Wörter) für die anderen Gruppenmitglieder nachvollziehbar ein und zeigt auf, was das Ziel der Recherche ist.

2. Informationsquellenauswahl
Der Rechercheur bestimmt nach inhaltlichen und formalen Kriterien die bestgeeignetsten Quellen, die bei der Recherche benutzt werden und entscheidet in welcher Art von Suchdiensten und in welchen Suchdiensten speziell gesucht wird

- Websuchdienste, insbesondere Suchmaschinen, Newsgroups etc., Preprintserver
- Bibliotheken, OPACs
- Professionelle Anbieter, falls kostenloser Zugriff möglich

3. Rechercheplan
Der Rechercheur legt die grundsätzliche Suchstrategie fest und stimmt die Suchanfragenformulierung auf die ausgewählten Informationsquellen (Operatoren & Suchfelder) ab.

Das Vorgehen bei der Recherche wird zusammen mit den entsprechenden Suchbefehlen in einem Rechercheplan schriftlich in K3 festgehalten (max. 300 Wörter). Aus diesem Plan geht eindeutig die Vorgehensweise bei der Suche hervor.

K3
Rollen

Summarizer

- Rolle Moderator
- Rolle Recherche
- Rolle Summarize
- Rolle Präsentator

Blended Learnin
verteilt
kollaborativ
konstruktivistisc
instruktionalistis
Rollen
typisiert

Rolle Summarizer - Ziel: Summarizingskompentenz - Rollenbewertung

Aufgabe

Die Aufgabe des Summarizers (Zusammenfassers) im K3-System besteht darin, den Diskussionsverlauf und das Ergebnis eines Arbeitsauftrags zusammengefasst wiederzugeben. Diese „Zusammenfassung" muss an einer geeigneten Stelle in K3 als Kommentar, der mit dem Beitragstyp „Zusammenfassung" und, falls der Autor die Rolle des Summarizers inne hat, mit dem Rollenvermerk „Summarizer" gekennzeichnet und eingegeben werden. Ziel dieser „Rollenfunktion" ist die Beförderung von informationsmethodischer Kompetenz. Das Ergebnis der Arbeit des Summarizers ist somit eine informative Zusammenstellung der Ergebnisse des kollaborativen Arbeitens.

Was ist eine Zusammenfassung

Eine Zusammenfassung ist die Darstellung der wesentlichen Ergebnisse und Schlussfolgerungen einer Diskussion oder von Teilen einer Diskussion. Sie wird im allgemeinen zum Ende einer Diskussion erstellt, sie kann aber auch bereits im Laufe einer Diskussion als Zusammenfassung des bisherigen Diskussionsverlaufs, quasi als Zwischenergebnis, erstellt werden. Zusammenfassungen sollen kurz und informativ sein. Die Leistung besteht a) in der Synthese der Argumente (was ist erreicht worden?), b) in der Konzentration auf das Wesentliche und c) in der sprachlichen Aufbereitung. Die Zusammenfassung soll sich eigener Bewertung enthalten, kann aber - vor allem bei den Zwischenzusammenfassungen - auch auf offen gebliebene Probleme hinweisen. Die Zusammenfassung soll sich nicht auf organisatorische Fragen oder Metadiskussionen beziehen, sondern im Sinne des Wissensmanagement nur auf die erarbeiteten Inhalte.

Was ist zu tun?

1. Zusammenfassen (Darstellen) der Ergebnisse der Diskussion zu einem Arbeitsauftrag in K3. Der Umfang sollte eine Seite (bzw. 2000 Zeichen) nicht übersteigen.
2. Nach Möglichkeit (und nach Anfall) ist wöchentlich eine Zwischenzusammenfassung zu erstellen, sie soll eine informative Zusammenstellung der Ergebnisse des kollaborativen Arbeitens in der jeweiligen Woche darstellen.
3. Zum Ende des Arbeitsauftrags ist eine Endzusammenfassung (Schluss-, Ergebniszusammenfassung) zu erstellen, sie soll sich auf den gesamten Arbeitsauftrag beziehen. Sie dient damit auch Inputmaterial für den Präsentator.
4. Eine Zusammenfassung kann (soll) auch "Laufend" - wenn der Summarizer das Gefühl hat, dass eine Diskussion zu einem gewissen Ende gekommen ist, erstellt werden.
5. Die Zusammenfassung ist gut zu strukturieren, damit der Leser sich schnell einen Überblick verschaffen kann.
6. Die Arbeit des Summarizers ist mit dem Moderator und Präsentator zu koordinieren.
7. Die Zwischenzusammenfassung und die Endzusammenfassung sind jeweils (vom Summarizer) mit einem „sprechenden" Titel zu versehen.
8. Die Zusammenfassung muss als Kommentar mit dem Beitragstyp „Zusammenfassung" versehen werden. Ebenso muss der Summarizer dieses Kommentars angeben, ob er die Rolle des (eigentlichen) Summarizers zur Zeit inne hat, dies geschieht durch das Anklicken der entsprechenden „Klickbox" beim Eingeben der Zusammenfassung. Dies ist notwendig, damit (zunächst für experimentelle Zwecke) eine automatische Punktevergabe möglich werden kann.

K3
Rollen

Präsentator

- Rolle Moderator
- Rolle Re
- Rolle Sur
- Rolle Prä

Blended Le
verteilt
kollaborati
konstruktiv
instruktior
Rollen
typisiert

Rolle Präsentator - Ziel: Präsentationskompentenz - Rollenbewertung

Die Fähigkeit zur Präsentation gehört zu den wichtigen sozialen Kompetenzen in beruflichen bzw. wissenschaftlichen Zusammenhängen. Was Präsentationskompetenz ausmacht, wird im Folgenden (ohne Anspruch auf Vollständigkeit) skizziert:

Vorgang - Zu Beginn den Verlauf erläutern: die Dauer der Präsentation, die Präsentationsziele, die Aufteilung in Abschnitte (Gliederung), um den Zuhörern das Strukturieren und somit die Wahrnehmung zu erleichtern. Kontrollfragen zum Verständnis fördern die Interaktion. Zum Schluss werden die wichtige Punkte wiederholt und im Anschluss eine Diskussion eröffnet.

Struktur – Innerhalb des klassischen Schemas: Einleitung – Hauptteil – Schluss, konzentriert man sich auf die wichtigsten Punkte. Stichwortartige, kurzgefasste Texte (z.B. als Tischvorlagen) mit Blick auf die relevantesten Punkte unterstützen den Vortrag. „Weniger ist mehr": das Wesentliche exzerpieren und unwichtige Details auslassen.

Freie Rede - Den Text des Vortrags auf keinen Fall ablesen oder auswendig aufzählen. Freie Rede bringt den Zuhörenden mehr und fördert die Aufnahme und das Verständnis für das Thema. Langsam und deutlich sprechen, sonst kann man die Ausführungen nicht folgen.

Zeit - Die Zeit für die Präsentation beträgt in der Regel etwa 10 bis 15 Minuten. Für das Einhalten der Zeitvorgabe ist ein Probevortrag nützlich.

Darstellung - Graphische Unterstützung der Präsentation, z.B. über Powerpoints, ist erwünscht. Prägnante Beispiele und die bildliche Darstellung (Skizzen, Grafiken, Bilder, Modelle ...) helfen, abstrakte Sachverhalte besser zu verstehen. Die Erläuterung wird erleichtert, eine Auswahl von Wesentlichem und Unwesentlichem getroffen, Schwerpunkte und Zusammenhänge hervorgehoben.

Bereitstellen in K3 - Die Präsentation wird vom Präsentator direkt nach der Präsenzsitzung, eventuell modifiziert durch die Ergebnisse der Diskussion, auf dem K3 Server abgelegt eingebracht (in der Regel bei dem entsprechenden Arbeitsauftrag „Präsentation"). Eine schriftliche Darstellung der Diskussion (nach Möglichkeit nicht mehr als eine Seite - 2000 Zeichen) soll von dem „Summarizer" erbracht und ebenfalls in K3 eingebracht werden

Typisie-
rung

Typisierung in K3

+	Rolle	Diskurs-typ	Semantik-typ	Beitragstitel	Autor	Datum	Anzahl Kommentare

M=Moderator
R=Rechercheur
S=Summerizer
P=Präsentator

OR=Organisationelles
ERG=Ergänzung
NT=Neues Thema
FR=Frage
TH=These
KR=Kritik
RES=Resultat

hB=historischer Bezug
pN=politischer Bezug
wB=wirtschaftlicher Bezug
rB=rechtlicher Bezug
tB=theoretischer Bezug (z.B. Ethiktheorien in einem Kurs Informationsethik)

Illokutionen als Sprechakte im Hinblick auf ihre kommunikative Funktion, z.B.
Zustimmung, Bestätigung / Ablehnung, Ermutigung / Entmutigung, Zweifel, Empfehlung, Hinweis / Befehl, Versprechen / Versagung, Geständnis / Zweifel, Frage / Antwort (Martin Rost 1996 – Vorschläge Diskurs-Markup-Sprache)

Diskurs-typen

K3
kollaboratives
Lernen

K3 – Diskurstypen - 1

Diskurstypen		
Bereits vorhandene Diskurstypen für alle Kurse		
Diskurstyp	**Beschreibung**	**Kurzbeschreibung**
Ergänzung	Mit der Kennzeichnung Ergänzung (ER) wird direkt an einen vorausgegangenen Beitrag angeknüpft, und zwar in der Regel prinzipiell und durch neue Argumente Unterstützend. Durch ER werden also auch Diskurstypen wie Modifikation, Unterstützung, neues Argument, ... abgedeckt.	Mit der Kennzeichnung Ergänzung (ER) wird direkt an einen vorausgegangenen Beitrag angeknüpft.
Organisationelles	Beiträge des Typs OR enthalten eher Metainformationen. Sie beziehen sich z.B. darauf, wie die Arbeit organisiert werden sollen, können auch allgemeine soziale, emotionsstiftende Funktion haben. Sie sind für den Erfolg des Diskurses sicherlich nicht unwesentlich, treiben ihn aber nicht direkt weiter. Sie sollten daher nicht unbedingt als „off topics" bezeichnet werden – eine typische Kennzeichnung, vor allem in Mailing-Listen, mit der man sich quasi entschuldigt, dass man nicht genau zum Thema der Liste redet.	Beiträge des Typs OR enthalten eher Metainformationen. Sie beziehen sich z.B. darauf, wie die Arbeit organisiert werden sollen, können auch allgemeine soziale, emotionsstiftende Funktion haben.
Neues Thema	Bei dieser Kennzeichnung (NE) sollte beachtet werden, dass hier wirklich ein neuer Sachverhalt innerhalb eines laufenden Diskurses, z.B. bei der Bearbeitung einer Aufgabe, eingebracht werden soll. Die Kennzeichnung NE hat also hohe diskursstimulierende Funktion.	Bei dieser Kennzeichnung (NE) sollte beachtet werden, dass hier wirklich ein neuer Sachverhalt innerhalb eines laufenden Diskurses angesprochen wird.
These	Eine These (TH) soll die Position des Beitragenden deutlich machen. Thesen (wie Hypothesen) können durchaus tentativ formuliert werden (und nähern sich damit zuweilen der Frage an). Die These sollte eindeutig formuliert und in der Regel durch (ein) Referenzobjekt/e belegt werden. Die Auszeichnung TH kann auch für Hypothesen verwendet werden. Formal gilt hier das gleiche wie für Thesen. Auch Thesen und Hypothesen sollen in erster Linie einen Diskussionsstrang eröffnen, können aber natürlich auch jederzeit innerhalb eines laufenden Diskursstranges verwendet werden.	Eine These (TH) soll die Position des Beitragenden deutlich machen. Thesen (wie Hypothesen) können durchaus tentativ formuliert werden (und nähern sich damit zuweilen der Frage an).

K3
kollaboratives
Lernen

K3 – Diskurstypen - 2

Frage	Eine Frage (FR) kann einen Diskussionsstrang eröffnen, kann aber natürlich auch jederzeit innerhalb eines laufenden Diskursstranges verwendet werden.	Eine Frage (FR) kann einen Diskussionsstrang eröffnen, aber auch mit der Frage einen laufenden Diskussionsstrang weiterführen.
Kritik	Mit der Kennzeichnung Kritik (KR) wird direkt an einen vorausgegangenen Beitrag angeknüpft, und zwar in der Regel eher ablehnend, sei es destruktiv oder durch Hinzufügung neuer Argumente, die die Berechtigung der Kritik belegen/nahe legen und/oder die Diskussion im Sinne eines „thematischer Sprungs" (vgl. Anm. 5) weiterführt. Kritik kann aber durchaus auch das bestehende Thema (eben mit neuen kritischen Rhema) weiterführen.	Mit der Kennzeichnung Kritik (KR) wird direkt an einen vorausgegangenen Beitrag angeknüpft, und zwar in der Regel eher ablehnend, sei es destruktiv oder durch Hinzufügung neuer Argumente, die die Berechtigung der Kritik belegen/nahe legen und/oder die Diskussion im Sinne eines „thematischer Sprungs" weiterführt.
Resultat	Mit der Kennzeichnung Resultat (RE) wird ein Diskussionsstrang in einem laufenden Diskurs zu einem (vorläufigen) Ende gebracht. Mit dieser Kennzeichnung wird als das Ergebnis der Diskussion gekennzeichnet. Der solchermaßen ausgezeichnete Beitrag kann dann natürlich auch wieder Anlass für eine weiterführende Diskussion geben. Der Diskurstyp RE ist insofern zu unterscheiden von der Leistung des Summaries, die in Wahrnehmung der Rolle des Summarizers entsteht, als der Diskurstyp RE von allen Mitgliedern der aktuellen Gruppe verwendet werden kann, wenn sie der Meinung sind, dass ein Diskussionsstrang zusammengefasst zu einem Ende gebracht werden kann/sollte. Der Summarizer wird aber in der Regel diesen Diskurstyp wahrnehmen, da er ja nicht nur die Zusammenfassung der Gesamtdiskussion eines Arbeitsauftrags leisten soll, sondern laufend versuchen soll, den Stand der Diskussion zusammenzufassen.	Mit der Kennzeichnung Resultat (RE) wird ein Diskussionsstrang in einem laufenden Diskurs zu einem (vorläufigen) Ende gebracht, z.B. durch eine textuelle Zusammenfassung, aber auch durch einen Hinweis auf die Präsentation.

K3
Diskus-
typen

Diskurstyp Organisationelles

Aufgabe **T8.2.1 Theoretische Grundlagen von „Eigentum"** Kuhlen 02.06.2009 11:50:13 Kommentare: 39

Antwort **Einstieg** hauser 07.06.2009 17:44:37 Kommentare:1

Organisationelles Johannes 09.06.2009 13:31:28 Kommentare:0

Anfangen
Moderation
Diskurstyp: Organisationelles

Hallo zusammen,

ich mach mich gleich mal unbeliebt, aber wir müssen mal in die Tasten hauen und anfangen zu arbeiten!!!!

Ich weiß ich fass mir selber auch an die Nase und leg gleich mal los.

@ Rechercheur: kannst du mal ein paar gute Quellen, Literatur etc. suchen? Danke schon einmal.

Gruß

Johannes

Kommentar anlegen | Kommentar bewerten

K3
Diskus-
typen

Diskurstyp Neues Thema und Ergänzung

NEUES THEMA **Thomas Hobbes** Johannes 09.06.2009 13:46:13 Kommentare:8

Diskurstyp: Neues Thema

Hallo,

wir sollten erst einmal zusammentragen, was denn die unterschiedlichen Auffassungen waren, ob später darüber diskutieren zu können. Ich fass einfach mal einen Teil aus Wikipedia kurz zusammen:

Eigentum:

Hobbes geht von einem Naturzustand aus, in dem die Menschen OHNE Gesetz und OHNE Staat leben. Aufgrund des Naturrechts kann deshalb jeder alles beanspruchen. Es herrscht ein Zustand fehlender sozialer Normen. Menschen führen sozusagen einen Krieg jeder gegen jeden. Menschen gehen davon aus, dass ihr gegenüber ihnen alles wegnehmen will und deshalb diese Person als potentielle Gefahr ausgeschaltet werden muss. Man lebt in ständiger Angst vor einem gewaltsamen Tod.

Gruß

Johannes

Kommentar anlegen | Kommentar bewerten

Hyperlinks
Thomas Hobbes Leviathan
...mehr

ERGÄNZUNG **Weitere Personen für geistiges Eigentum** Johannes 11.06.2009 19:44:50 Kommentare:0

Diskurstyp: Ergänzung

Zu den bekanntesten Libertären, die das Recht auf geistiges Eigentum verfechten, zählen **Ayn Rand** – und, mit gewissen Einschränkungen, **Murray Rothbard** und **David Friedman**.1 Zu ihren Vorreitern zählen u.a. **Lysander Spooner und Herbert Spencer**

Stephen Kinsella hat dagegen eingewendet, daß der kreative Akt als solcher kein neues Eigentum begründe. Allerdings argumentiert er in einer Weise, die selbst Probleme aufwirft. Er begründet seine Kritik in Anlehnung an **Hoppe** wie folgt: Ideen sind, anders als Materie, ohne Qualitätseinbußen beliebig reproduzierbar. Daraus folgt, daß für Ideen die Knappheitsbedingung nicht gilt. Da aber die Knappheit die potentielle Ursache interpersonaler Konflikte ist und das Eigentumsrecht die Aufgabe hat, solche Konflikte friedlich zu lösen, entfällt für geistiges Eigentum die Bedingung für rechtlichen Schutz.

Gruß

Hyperlinks
Recht auf geistiges Eigentum
...mehr

K3
Diskus-
typen

Diskurstyp These

Neues Thema **Persönlichkeitsrechte und Verwertungsrechte** khtrinity 25.06.2009 1

These **Welche sind informationsethisch relevanter?** marxs 28.06.2009 09:37:18 Kommentare:3

Diskurstyp: These

Ich denke, dass man keines der beiden Rechte als relevanter als das andere betrachten kann, da immer abhängig ist was vermarktet wird.

Ein sog. Star vermarktet sich selbst und seine Musik, dabei greift sowohl das Persönlichkeitsrecht als auch das Verwertungsrecht. Für die unbekannten Erschaffer von Schöpfungen gilt das Persönlichkeitsrecht auch genauso wie das Verwertungsrecht, da nicht jeder Schöpfer sofort die Presse vor seinem Haus in Kleintransportern hocken haben will. Ich denke da vor allem an anonyme Veröffentlichungen.

Entfernt vom künstlerischen Bereich hinein in den wirtschaftlichen Sektor verändert sich die informationsethische Relevanz der beiden Rechte. Da es sich vorallem um Anwendungen des Patentrechtes handelt, welches meistens durch Firmen (schon allein wegen dem finanziellen Aufwand) genutzt wird um Patente zu beantragen, sind die meisten Erfinder entweder gar nicht mehr als solche aufgeführt oder von geringer Relevanz. Daher sinkt auch die Relevanz ihrer Persönlichkeitsrechte, da das Interesse an dem Produkt höher ist als an dem Erfinder, da die Firma ja als Patentinhaber auch alle Vermarktungsrechte inne hat. Der Erfinder würde von seinen Persönlichkeitsrechten erst gebrauch machen müssen falls er einen Nobelpreis gewinnt...

Folglich hängt die Relevanz der beiden Rechte stets vom Erschaffungssektor ab.

K3
Diskus-
typen

Diskurstyp Frage

Neues Thema **Eigentum und Kreativität** Johannes 20.06.2009 1

Ergänzung **Innovation/Kreativität als Konzept** smk 22.06.2009 1

Frage **Kreativität und Innovation** Johannes 22.06.2009 18:57:53 Kommentare:3
Diskurstyp: Frage

Hallo,

vielleicht liege ich ja auch völlig falsch, aber kann man vielleicht sagen, dass Kreativität eine Eigenschaft eines Menschen ist. Seine ganz eigene Art zu malen (um beim Künstler zu bleiben).

Und Innovation eher wirtschaftlicher Natur ist. Ich finde Innovation hat irgendwie was mit Industrie und Gewinn zu tun. Aus dieser Perspektive finde ich, dass Innovation eher ein Schutz benötigt als Kreativität.

Das ist alles meine ganz persönliche Subjekte Meinung, ohne Belege oder ähnliches, ich weiß einfach nicht, ob man das trennen kann/soll oder beides das gleiche aussagt.

Gruß

Johannes

Kommentar anlegen | Kommentar bewerten

Ergänzung **ja** khtrinity 22.06.2009 2

Frage **Definitionssache** smk 23.06.2009 0

Kritik **Schutz der Kreativität** marxs 23.06.2009

K3
Diskus-
typen

Diskurstyp Kritik

Neues Thema **Der Begriff der Schranke** khtrinity 25.06.2009 14:11:19 Kommentare:4

Ergänzung **Der Drei-Stufen-Test** marxs 28.06.2009 09:56:09 Kommentare:3

Organisationelles **immer diese Zeit....** hauser 28.06.2009 20:20:57 Kommentare:0

Kritik **Berner drei Stufen Test** hauser 28.06.2009 20:24:37 Kommentare:1

Recherche
Diskurstyp: Kritik

Ich denke, du meinst den falschen Drei-Stufen Test...

Herr Kuhlen zielt sehr sicher auf den Berner-Drei-Stufen Test ab. Dieser testet Schranken, welche das Urheberrecht beschränken, und soll so die Legitimität der Beschränkung von geistigem Eigentum pürfen. Unten der Test, wie er bei Wikipedia zitiert wird, neben der Link...

1. *Members shall confine limitations and exceptions to exclusive rights to* ***certain special cases***
2. ***do not conflict with a normal exploitation of the work*** *and*
3. ***do not unreasonably prejudice the legitimate interests of the rights holder***

Hyperlinks

Drei Stufen Test Wikipedia ...mehr
auslegung drei-stufen-test ...mehr
internationales copyright studie ...mehr

Diskursinitialisierende Diskurstypen

FR=Frage
TH=These
NT=Neues Thema

Konsensbildende Diskurstypen

ERG=Ergänzung

ORG=Organisationelles

RES=Resultat

Negative GroupThink-Effekte einschränkender Diskurstyp

KR=Kritik

Informations-ethik-Kurse

K3

Informationsethik-Kurse

InfEthik-Kurse mit K3

	SS09	SS08	SS07	SS06	SS05	SS04	**Gesamt**	MW	**MED**
Teilnehmer	17	7	12	17	23	22	**98**	16,33	**17,00**
Männer	12	7	7	7	11	15	**59**	9,83	**9,00**
Frauen	5	0	5	10	12	7	**39**	6,50	**6,00**
IE-Studium	11	7	5	5	9	8	**45**	7,50	**7,50**
IE-Frauen	1	0	1	2	4	0	**8**	1,33	**1,00**
IE-Männer	10	7	4	3	5	6	**35**	5,83	**5,50**
andere Studien	6	0	7	12	14	14	**53**	8,83	**9,50**

IE=Information Engineering

K3

Informationsethik-Kurse

Teilnehmer

InfEthik-Kurse mit K3

	SS09	SS07	SS06	SS05	SS04	**Gesamt**	**MW**	**MED**
Teilnehmer	17	12	17	23	22	**91**	**18,20**	**17,00**
Männer	12	7	7	11	15	**52**	**10,40**	**11,00**
Frauen	5	5	10	12	7	**39**	**7,80**	**7,00**
IE-Studium	11	5	5	9	8	**38**	**7,60**	**8,00**
IE-Frauen	1	1	2	4	0	**8**	**1,60**	**1,00**
IE-Männer	10	4	3	5	6	**28**	**5,60**	**5,00**
andere Studien	6	7	12	14	14	**53**	**10,60**	**12,00**

Ergebnis
Rollen

K3
Rollen

Informationsethik-Kurse

Rollenverteilung

InfEthik-Kurse mit K3

	SS09	SS07	SS06	SS05	**Gesamt**	**rel o 04 (S,R,P)**
Summarizer/M	1	3	3	7	**14**	**0,38**
Summarizer/F	3	3	5	9	**20**	**0,63**
Rechercheur/M	4	5	4	4	**17**	**0,46**
Rechercheur/F	0	1	3	11	**15**	**0,47**
Moderator/M	3	2	4	7	**16**	**0,31**
Moderatorin/F	2	4	5	9	**20**	**0,51**
Präsentator/M	4	4	2	12	**22**	**0,59**
Präsentatorin/F	0	4	6	5	**15**	**0,47**

bei 04 wurde nur mit Rolle M gearbeitet

Informationsethik-Kurse

Rollenverteilung

H1 Es sind gender-spezifische Unterschiede in der elektronischen Kommunikation im E-Learning auszumachen.

Frauen engagieren sich stärker in der Moderationsfunktion im Diskurs

K3
Rollen

Informationsethik-Kurse

Rollenverteilung

H1 Es sind gender-spezifische Unterschiede in der elektronischen Kommunikation im E-Learning auszumachen.

H2 Männer neigen dazu, schnell prestige-haltigere Rollen in der Gruppenarbeit zu übernehmen, während Frauen eher bereit sind, die verbleibenden, mehr service-orientierten Rollen zu übernehmen.

Service – Recherche: gleichverteilt

Service – Summarizing: 0,38/M – 0,63/F

Prestige– Präsentator: 0,59/M – 0,47/F

H1 partiell,

H2 bestätigt

Ergebnis

Kommentare gesamt

Referenzobjekte

K3

Informationsethik-Kurse

Kommentare

InfEthik-Kurse mit K3

	SS09	SS07	SS06	SS05	SS04	**Gesamt**		
K-gesamt	474	622	994	1431	876	4397	**MW**	**MED**
							879,40	**876,00**
K/M -abs	331	337	553	627	551	**2399**		
K/M - MW	27,58	48,14	79,00	57,00	29,00		**48,15**	
K/M-Median	28,00	37,00	78,00	46,00	31,00		→	**37,00**
K/F-abs	143	285	441	804	325	1998		
K/F- MW	28,80	57,00	44,10	66,36	36,11		**46,47**	
K/F-Median	23,00	49,00	35,00	65,00	31,00		→	**35,00**

K3

Informationsethik-Kurse

Links zu externen Websites

	SS09	SS07	SS06	SS05	SS04	**Gesamt**	**MW**	**MED**
LK-gesamt	91	130	369	91	198	879	**175,80**	**130,00**
Lk/M - abs	69	88	240	69	114	580		
Lk/M - MW	5,75	12,57	34,28	6,27	6,00		**12,97**	
Lk/M-Median	4,00	13,00	35,00	4,00	5,00		→	**12,20**
Lk/F - abs	22	42	129	22	84	299		
Lk/F - MW	4,40	8,40	12,90	7,33	14,00		**9,41**	
Lk/F - Median	4,00	10,50	8,00	6,00	12,00		→	**8,10**

K3

Informationsethik-Kurse

Referenzobjekte zur Literatur

InfEthik-Kurse mit K3

	SS09	SS07	SS06	SS05	SS04	**Gesamt**	**MW**	**MED**
Literatur-gesamt	5	20	20	50	33	128	**25,60**	**20,00**
Lit/M - abs	5	17	18	11	17	68		
Lit/M - MW	0,41	2,43	2,57	2,20	1,55		**1,83**	
Lit/M-Median	2,50	8,50	5,00	2,00	1,00			**3,80**
Lit/F - abs	0	3	2	39	16	60		
Lit/F - MW	0,00	0,80	0,20	4,88	4,00		**1,98**	
Lit/F-Median	0,00	3,00	1,00	4,50	2,50			**2,20**

K3

Informationsethik-Kurse

Uploads (eigene Dateien der Studierenden)

InfEthik-Kurse mit K3

	SS09	SS07	SS06	SS05	SS04	**Gesamt**	**MW**	**MED**
Upload-gesamt	46	62	134	139	0	381	**76,20**	**62,00**
U/M - abs	32	30	71	68	0	201		
U/M - MW	2,66	4,28	10,14	6,18	0,00		**4,65**	
U/M - Median	2,00	4,00	9,00	6,00	0,00			**4,20**
U/F - abs	14	32	63	71	0	180		
U/F - MW	2,80	8,40	6,30	5,92	0,00		**4,68**	
U/F - Median	3,00	5,00	6,00	3,50	0,00			**3,50**

Informationsethik-Kurse

Kommentare und Referenzobjekte

H1 Es sind gender-spezifische Unterschiede in der elektronischen Kommunikation im E-Learning auszumachen.

Kommentare sind zwischen Frauen und Männern annähernd gleichverteilt

Männer sichern ihre Materialien stärker mit **externen Links** zu Websites ab

Männer sichern ihre Materialien stärker mit **Literaturreferenzen** ab

Frauen und Männer laden annähernd gleichverteilt eigene Materialien in den Diskurs ein (**Upload**)

H1 partiell bestätigt

Ergebnis

Initiierende Diskurstypen

Frage
Neues Thema
These

K3

Frage
Neues Thema
These

Informationsethik-Kurse

Initialisierende Diskurstypen - Fragen

InfEthik-Kurse mit K3

	SS09	SS07	SS06	SS05	SS04	**Gesamt**	**MW**	**MED**	**rel**
Frage	33	25	59	67	38	**222**	**44,40**	**38,00**	
Frage-Mittel	1,94	2,08	4,92	2,91	1,73				
Frage/M	26	12	30	33	19	**120**	**24,00**	**26,00**	**2,31**
Frage/M-Mittel	2,17	1,71	4,29	1,43	0,86				
Frage/F	7	13	29	34	19	**102**	**20,40**	**19,00**	**2,62**
Frage/F-Mittel	1,40	2,60	5,80	1,48	0,86				

K3

Frage
Neues Thema
These

Informationsethik-Kurse

Initialisierende Diskurstypen

Thesen

InfEthik-Kurse mit K3

	SS09	SS07	SS06	SS05	SS04	**Gesamt**	**MW**	**MED**	**rel**
These	32	52	59	78	34	**255**	**51,00**	**52,00**	
These-Mittel	1,88	4,33	4,92	3,39	1,55				
These/M	24	31	24	52	27	**158**	**31,60**	**27,00**	**3,04**
These/M-Mittel	2,00	4,43	3,43	2,26	1,23				
These/F	8	22	35	26	7	**98**	**19,60**	**22,00**	**2,51**
These/F-Mittel	1,60	4,40	7,00	1,13	0,32				

K3

Frage
Neues Thema
These

Informationsethik-Kurse

Initialisierende Diskurstypen – Neue Themen

InfEthik-Kurse mit K3

	SS09	SS07	SS06	SS05	SS04	**Gesamt**	**MW**	**MED**	**rel**
neues Thema	38	53	92	211	0	**394**	**98,50**	**72,50**	
neuesThema-Mittel	2,24	4,42	7,67	9,17	0,00				
neues Thema/M	25	10	52	59	0	**146**	**36,50**	**38,50**	**2,81**
neuesThema/M-Mittel	2,08	1,43	7,43	2,57	0,00				
neues Thema/F	13	43	40	52	0	**148**	**37,00**	**41,50**	**3,79**
neuesThema/F-Mittel	2,60	8,60	8,00	2,26	0,00				

K3

Frage
Neues Thema
These

Informationsethik-Kurse

Initialisierende Diskurstypen

Gesamt

InfEthik-Kurse mit K3

	Gesamt	rel
Fragen / M	120	2,31
Fragen / F	102	2,62
Neues Thema/M	146	2,81
NeuesThema / F	148	3,79
These / M	158	3,04
These / F	98	2,51
initialisierend - gesamt/M	**424,00**	**8,15**
initialisierend - gesamt/F	**348,00**	**8,92**

K3

Frage
Neues Thema
These

H1 Es sind gender-spezifische Unterschiede in der elektronischen Kommunikation im E-Learning auszumachen.

H1 hat sich bezüglich der diskursinitiierenden Diskurstypen nicht in der Gesamtheit bestätigt,

partiell aber dadurch, dass Frauen weiterhin mehr den Diskurs durch neue Themen befördern

Ergebnis

Konsensbildende Diskurstypen

Organisationelles
Ergänzung
Resultat
Anderes/Freie

K3

Organisationelles
Ergänzung
Resultat
Anderes/Freie

Informationsethik-Kurse

Konsensbildende Diskurstypen – Organisationelles – Andere/Freie

InfEthik-Kurse mit K3

	SS09	SS07	SS06	SS05	SS04	**Gesamt**	**MW**	**MED**	**rel**
Organisationelles	69	120	166	168	11	**534**	**106,80**	**120,00**	
Orgs-Mittel	4,06	10,00	13,83	7,30	0,50				
Orgs/M	46	67	82	80	8	**283**	**56,60**	**67,00**	**5,44**
Orgs/M-Mittel	3,83	9,57	11,71	3,48	0,36				
Orgs/F	23	53	84	88	3	**251**	**50,20**	**53,00**	**6,44**
Orgs/F-Mittel	4,60	10,60	16,80	3,83	0,14				
andere	109	0	0	0	331	**440**	**88,00**		
andere-Mittel	6,41	0	0	0,00	15,05				
andere/M	72	0	0	0	221	**293**	**146,50**	**146,50**	**5,63**
andere/M-Mittel	6,00	0	0	0,00	10,05				
andere/F	37	0	0	0	110	**147**	**73,50**	**73,50**	**3,77**
andere/F-Mittel	7,40	0	0	0,00	5,00				

K3

Organisationelles
Ergänzung
Resultat
Anderes/Freie

Informationsethik-Kurse

Konsensbildende Diskurstypen

Ergänzung

InfEthik-Kurse mit K3

	SS09	SS07	SS06	SS05	SS04	**Gesamt**	**MW**	**MED**	**rel**
Ergänzung	81	295	513	677	71	**1637**	**327,40**	**295,00**	
Ergänzung-Mittel	4,76	24,58	42,75	29,43	3,23				
Ergänzung/M	55	186	299	295	54	**889**	**177,80**	**186,00**	**17,10**
Ergänzung/M-Mittel	4,58	26,57	42,71	12,83	2,45				
Ergänzung/F	26	109	214	382	17	**748**	**149,60**	**109,00**	**19,18**
Ergänzung/F-Mittel	5,20	15,57	30,57	16,61	0,77				

K3

Organisationelles
Ergänzung
Resultat
Anderes/Freie

Informationsethik-Kurse

Konsensbildende Diskurstypen

Resultat

InfEthik-Kurse mit K3

	SS09	SS07	SS06	SS05	SS04	**Gesamt**	**MW**	**MED**	**rel**
Resultat	21	52	55	84	9	**221**	**44,20**	**52,00**	
Resultat-Mittel	1,24	4,33	4,58	3,65	0,41				
Resultat/M	12,00	25	36	41	8	**122**	**24,40**	**25,00**	**2,35**
Resultat/M-Mittel	1,00	3,57	5,14	1,78	0,36				
Resultat/F	9,00	27	19	43	1	**99**	**19,80**	**19,00**	**2,54**
Resultat/F-Mittel	1,80	5,40	3,80	1,87	0,05				

K3

Organisationelles
Ergänzung
Resultat
Anderes/Freie

Informationsethik-Kurse

Konsensbildende Diskurstypen

Gesamt

InfEthik-Kurse mit K3

	Gesamt	rel
Organisationelle / M	283	5,44
Organisationelle / F	251	6,44
Andere /M	293	5,63
Andere /F	147	3,77
Ergänzung /M	889	17,10
Ergänzung /MF	748	19,18
Resultat /M	122	2,35
Resultat /F	99	2,54
konsensbildend /gesamt / M	**1587**	**30,52**
konsensbildend /gesamt / F	**1245**	**31,92**

K3

Informationsethik-Kurse

Konsensbildende Diskurstypen – Gesamt

H1 Es sind gender-spezifische Unterschiede in der elektronischen Kommunikation im E-Learning auszumachen.

H1 hat sich bezüglich der konsensbildenden Diskurstypen in der Gesamtheit nicht bestätigt,

partiell dadurch, dass Frauen sich mehr um das Organisation elle kümmern

K3

Informationsethik-Kurse

Negative GroupThink-Effekte einschränkender Diskurstyp

Kritik

InfEthik-Kurse mit K3

	SS09	SS07	SS06	SS05	SS04	**MW**	**Median**	**rel**
Kritik	46	42	50	15	**153**	**38,25**	**44,00**	
Kritik-Mittel	2,71	3,50	2,17	0,68				
Kritik/M	33	26	40	12	**111**	**27,75**	**29,50**	**2,13**
Kritik/M-Mittel	2,75	3,71	1,74	0,55				
Kritik/F	13	16	10	3	**42**	**10,50**	**11,50**	**1,08**
Kritik/F-Mittel	2,60	3,20	0,43	0,14				

Informationsethik-Kurse

Negative GroupThink-Effekte einschränkender Diskurstyp - Kritik

H1 Es sind gender-spezifische Unterschiede in der elektronischen Kommunikation im E-Learning auszumachen.

H1 hat sich bezüglich des negative GroupThink-Effekte einschränkenden Diskurstyps bestätigt.

Männer verwenden den Diskurstyp „Kritik“ sehr viel häufiger.

Ergebnisse Schluss-folgerungen

Schluss-folgerungen

Die “beunruhigenden” Daten aus 2005 können in der Zeitreihe bis 2009 nur partiell bestätigt werden

Dies gilt in erster Linie für die Präferenz von

Männern für die **Präsentator-Rolle** und für die

Moderator-Rolle für **Frauen**

Schluss-folgerungen

Die “beunruhigenden” Daten aus 2005 können in der Zeitreihe bis 2009 nur partiell bestätigt werden

Bei den **Diskurstypen** ist überwiegend eine **Konvergenz** festzustellen – bis auf den Diskurstyp “Kritik”, der weitaus stärker von den **Männern bzw. von den Frauen die Typen “Neues Themas” und “Organisationelles”** angewendet wird.

Schluss-folgerungen

Die “beunruhigenden” Daten aus 2005 können in der Zeitreihe bis 2009 nur partiell bestätigt werden

Es liegt nahe, dass die **Konvergenz** durch die in den letzten Jahren auch für Frauen selbstverständlich gewordene Teilnahme an elektronischen Kommunikationsdiensten erklärt werden kann: (**Facebook-Effekt**).

Unterschiede bestehen aber weiter

Akzeptieren wir diese Unterschiede, obgleich man davon ausgehen kann, dass sie sozial und kulturell konstruiert sind und dass sie geändert werden könnten, wenn die entsprechenden Umgebungen geändert werden?

Unterschiede bestehen aber weiter

Sollen **Männern** ermutigt/veranlasst werden, kritische Anmerkungen und ihre Dominanz im Diskurs zurückzunehmen und in der Gruppenarbeit vermehrt service-orientierte Funktionen zu übernehmen?

Unterschiede bestehen aber weiter

Sollen **Frauen** ermutigt/veranlasst werden, einen kritisch-aggressiveren und selbstbewussten Kommunikationsstil zu entwickeln und auch in der Öffentlichkeit aktivere Rollen zu übernehmen?

Schluss-folgerungen

Wir gehen davon aus, dass Frauen und Männer das gleiche Kompetenz- und kommunikative Potenzial haben

Entsprechend sollte eine E-Learning-Umgebung so organisiert sein, dass Frauen und Männer gleiche Chancen haben, ihre Fähigkeiten und ihr Verhalten zu entwickeln

- welche sie selber für sich für angemessen halten
- und welche ihre spätere Umgebung (in Gesellschaft, Politik und im professionellen Leben) von ihnen erwartet

Vielen Dank für Ihre Aufmerksamkeit

Folien – unter CC-Lizenz– unter
http://www.kuhlen/name

creative commons

Namensnennung-Weitergabe unter gleichen Bedingungen 2.0 Deutschland

Sie dürfen:

das Werk vervielfältigen, verbreiten und öffentlich zugänglich machen

Bearbeitungen des Werkes anfertigen

Zu den folgenden Bedingungen:

Namensnennung. Sie müssen den Namen des Autors/Rechteinhabers in der von ihm festgelegten Weise nennen (wodurch aber nicht der Eindruck entstehen darf, Sie oder die Nutzung des Werkes durch Sie würden entlohnt).

Weitergabe unter gleichen Bedingungen. Wenn Sie dieses Werk bearbeiten oder in anderer Weise umgestalten, verändern oder als Grundlage für ein anderes Werk verwenden, dürfen Sie das neu entstandene Werk nur unter Verwendung von Lizenzbedingungen weitergeben, die mit denen dieses Lizenzvertrages identisch oder vergleichbar sind.

- Im Falle einer Verbreitung müssen Sie anderen die Lizenzbedingungen, unter welche dieses Werk fällt, mitteilen. Am Einfachsten ist es, einen Link auf diese Seite einzubinden.
- Jede der vorgenannten Bedingungen kann aufgehoben werden, sofern Sie die Einwilligung des Rechteinhabers dazu erhalten.
- Diese Lizenz lässt die Urheberpersönlichkeitsrechte unberührt.

Die gesetzlichen Schranken des Urheberrechts bleiben hiervon unberührt.
Die Commons Deed ist eine Zusammenfassung des Lizenzvertrags in allgemeinverständlicher Sprache.

CC als Möglichkeit, informationelle Autonomie/ Selbstbestimmung von Autoren zurückzugewinnen

im Rahmen des Urheberrechts, aber mit Verzicht auf exklusive Verwertungsrechte